Kernstück / Moteur
Artikel Nr.: 540305

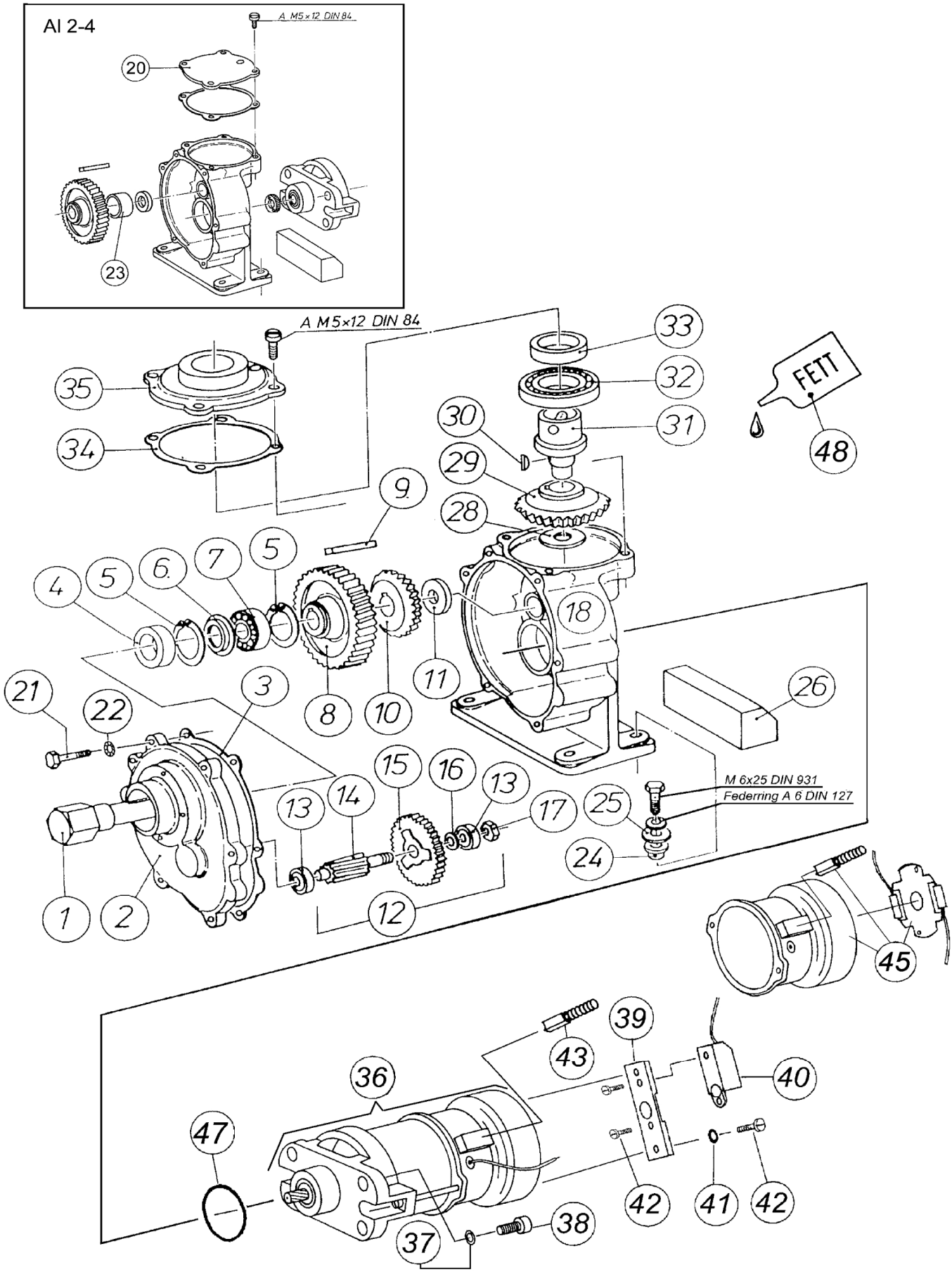

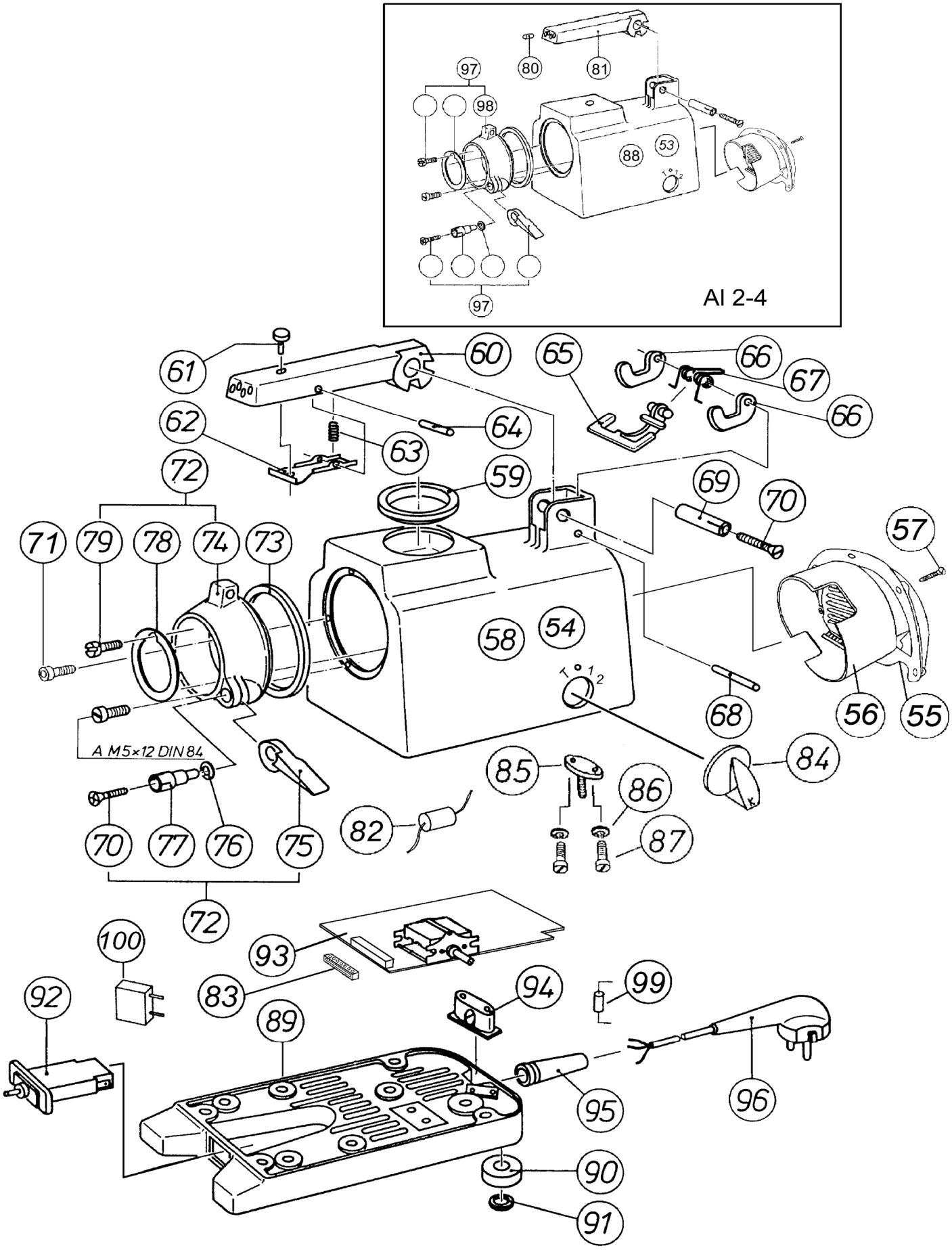
AI 2-4
A M5×12 DIN 84